Multisensor - Professional Line

Multisensor Aerosol KNX

V3.0
EAN 4007841 079192
Art.-Nr. 079192

Luftfeuchte | Luftdruck | Helligkeit | CO2 | Temperatur | VOC | Infektionsrisiko (0-100 %) | 5 years Herstellergarantie steinel-professional.de/garantie | KNX | CE

Funktionsbeschreibung

Der Profi für bessere Lern- und Arbeitsbedingungen. Der Multisensor Aerosol KNX liefert nicht nur verlässliche Zusatzinformationen an das Gebäudemanagement-System wie Temperatur, Luftfeuchtigkeit, Luftdruck, flüchtige organische Verbindungen (VOC), CO2-Gehalt sowie Helligkeit. Er ermittelt daraus auch das potenzielle Infektionsrisiko in der Luft und leitet dies als Kommunikations-Objekt für KNX aus. Für ein gesundes Raumklima. Ohne True Presence®-Erkennung.

Technische Daten

Abmessungen (L x B x H)	33 x 123 x 123 mm
Mit Bewegungsmelder	Nein
Herstellergarantie	5 Jahre
Einstellungen via	ETS-Software, Bluetooth, Bus
Mit Fernbedienung	Nein
VPE1, EAN	4007841079192
Ausführung	Sonstige
Anwendung, Ort	Innenbereich
Anwendung, Raum	Klassenzimmer, Hörsaal, Einzelbüro, Aufenthaltsraum, Dienstzimmer, Konferenzraum / Besprechungsraum, Innenbereich, Teeküche
Farbe	Weiß
Farbe, RAL	9003
Inkl. Eckwandhalter	Nein
Montageort	Decke
Montageart	Unterputz, Decke

Umgebungstemperatur	0 – 40 °C
Werkstoff	Kunststoff
Netzanschluss	30 V
Eigenverbrauch	0,5 W
Versorgungsspannung Detail	KNX-Bus
Mit Busankopplung	Ja
Technologie, Sensoren	CO2, Dämmerungsschalter, Luftdruck, Luftfeuchte, Temperatur, VOC
Dämmerungseinstellung	2 – 1000 lx
Dämmerungseinstellung Teach	Ja
Konstantlichtregelung	Nein
KNX-Funktionen	Infektionsrisiko, Verbrauchte Luft, Behaglichkeit, CO2, Helligkeitswert, HLK-Ausgang, Logikgatter, Luftdruck, Luftfeuchte-Ausgang, Tag- / Nachtfunktion, Taupunkt, Temperatur-Ausgang, VOC

Multisensor Aerosol KNX

V3.0
EAN 4007841 079192
Art.-Nr. 079192

Technische Daten

Schutzart	IP20
Vernetzung	Ja
Vernetzung via	KNX-Bus
Nennstrom	15 mA

Zubehör

EAN 4007841 063870	Aufputz Adapter Multisensor

Sensorerfassungsbereich

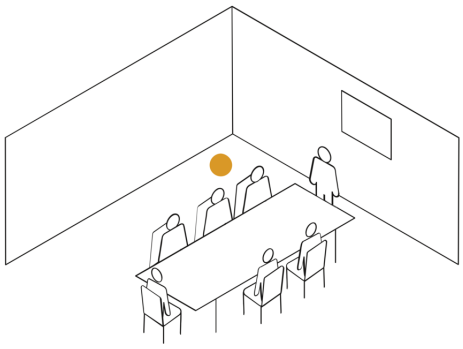
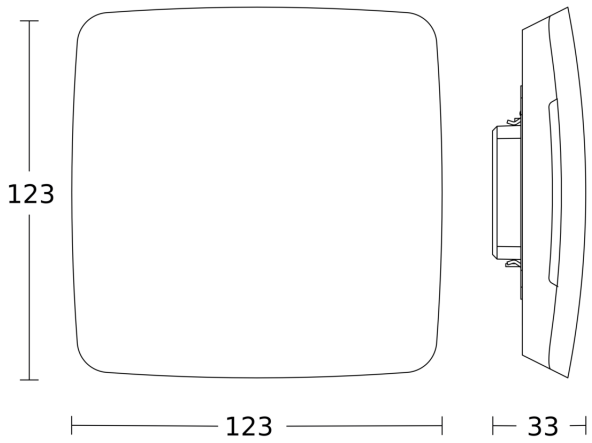
Maßzeichnung