Bewegungsmelder

IS 180-2

anthrazit
EAN 4007841 034580
Art.-Nr. 034580




Infrarot-Sensor 180°


Max. 12 m



1000 W max. (LED-fähig)


IP54


2 - 2000 Lux


5 Sek - 15 Min


Ideal 2 m



Herstellergarantie


CE

Funktionsbeschreibung

Hausbesitzers Liebling. Infrarot-Bewegungsmelder IS 180-2, für außen und innen, ideal für große Hausfronten und Einfahrten, Eckwandhalter für die Eckmontage als Zubehör erhältlich, 180° Erfassungswinkel, Reichweite einstellbar bis 12 m oder bis 5 m, Zeit- und Dämmerungsschwelle einstellbar, durch Abdeckblenden einschränkbarer Erfassungsbereich.

Technische Daten

Abmessungen (L x B x H)	56 x 76 x 120 mm
Herstellergarantie	3 Jahre
Einstellungen via	Potis
Mit Fernbedienung	Nein
Variante	anthrazit
VPE1, EAN	4007841034580
Ausführung	Bewegungsmelder
Anwendung, Ort	Innenbereich, Außenbereich
Anwendung, Raum	Außenbereich, Hauseingang, Rund ums Haus, Terrasse / Balkon, Hof & Einfahrt
Farbe	Anthrazit
Farbe, RAL	7016
Inkl. Eckwandhalter	Nein
Montageort	Wand, Ecke
Verpackungsinhalt	1
Montageart	Aufputz, Wand, Ecke
Schutzart	IP54

LED Lampen > 2 W < 8 W	175 W
LED Lampen > 8 W	350 W
Kapazitive Belastung in µF	132 µF
Technologie, Sensoren	Passiv Infrarot, Mischlichtmessung
Spannungsbereich (min)	230 V
Spannungsbereich (max)	230 V
Montagehöhe	1,80 – 4,00 m
Montagehöhe max	4,00 m
optimale Montagehöhe	2 m
Erfassungswinkel	180 °
Öffnungswinkel	90 °
Unterkriechschutz	Ja
segmentweise Ausblendung	Ja
Elektronische Skalierbarkeit	Nein
Mechanische Skalierbarkeit	Nein
Reichweite Tangential	r = 5 m (39 m^2) / r = 12 m (226 m^2)

Bewegungsmelder

IS 180-2

anthrazit
EAN 4007841 034580
Art.-Nr. 034580

Technische Daten

Schutzklasse	II
Umgebungstemperatur	von -20 bis 50 °C
Werkstoff	Kunststoff
Netzanschluss	230 V / 50 Hz
Schaltausgang 1, Ohmsch	1000 W
Leuchtstofflampen EVG	350 W
Leuchtstofflampen unkompensiert	500 VA
Leuchtstofflampen reihenkompensiert	900 VA
Leuchtstofflampen parallelkompensiert	500 VA
Schaltausgang 1, Niedervolt Halogenlampen	1000 VA
LED Lampen < 2 W	100 W

Schaltzonen	504 Schaltzonen
Dämmerungseinstellung	2 – 2000 lx
Zeiteinstellung	5 s – 15 Min.
Grundlichtfunktion	Nein
Hauptlicht einstellbar	Nein
Dämmerungseinstellung Teach	Nein
Konstantlichtregelung	Nein
Vernetzung	Ja
Art der Vernetzung	Master/Master
Vernetzung via	Kabel
Produkt Kategorie	Bewegungsmelder

Zubehör

EAN 4007841 085148	Eckwandhalter für IS 180-2, IS 2180-2 und IS 2180 ECO weiß

Bewegungsmelder

IS 180-2

anthrazit
EAN 4007841 034580
Art.-Nr. 034580

Sensorerfassungsbereich

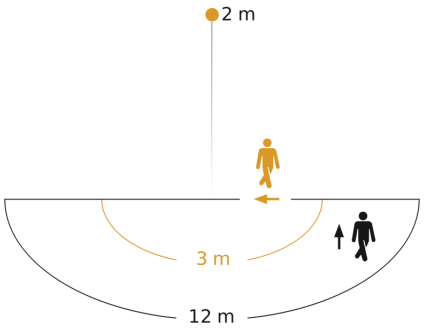

Mögliche Montagehöhe: 1,80 m – 4,00 m
Orange: radial
Schwarz: tangential

Maßzeichnung

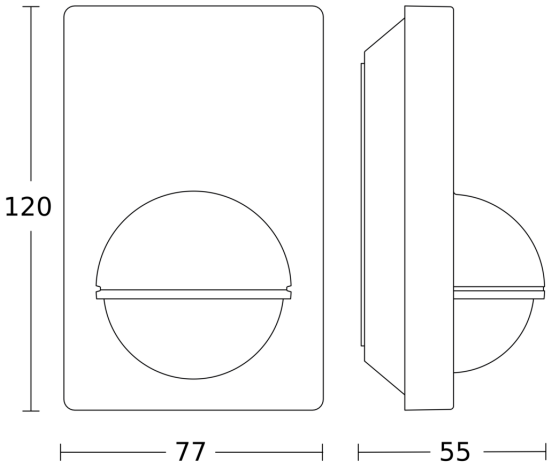

Schaltplan Leuchte ohne vorhandenen Nullleiter

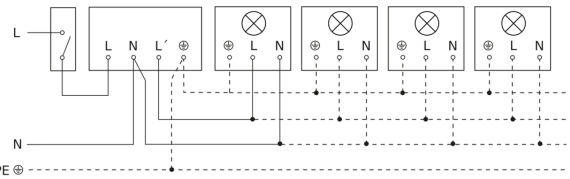

Schaltplan Leuchte mit vorhandenem Nullleiter

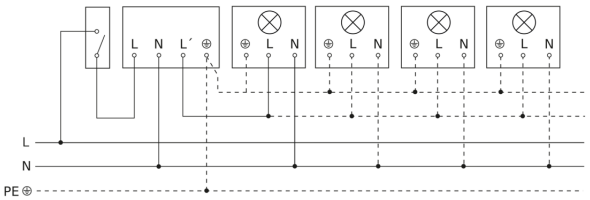

Schaltplan Anschluss über Serienschalter für Hand- und Automatik-Betrieb

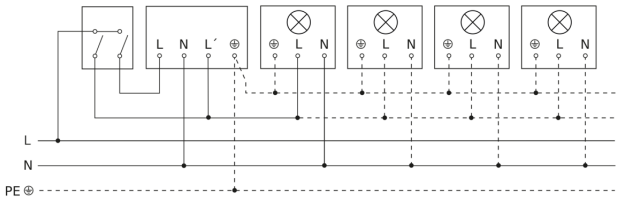

Schaltplan Anschluss über einen Wechselschalter für Dauerlicht- und Automatik-Betrieb

