Détecteur de mouvement - Professional Line

IS 2360-3 ECO 24m

blanc
EAN 4007841 057770
Réf. 057770



infrared sensor 360°

max. ø 24 m

2000 W
max. 2000 W

IP54

2 - 1000 lux

5 sec - 15 min

5 years
manufacturer's warranty
steinel.de/garantie

CE

Description du fonctionnement

Le véritable champion de la polyvalence à l'intérieur et à l'extérieur. Détecteur de mouvement infrarouge IS 2360-3 ECO, 3 détecteurs pyroélectriques pour un angle de détection de 360°, portée réglable jusqu'à 12 m, seuils temporel et de crépuscularité réglables, zone de détection limitable en utilisant les caches enfichables.

Caractéristiques techniques

Dimensions (Ø x H)	121 x 57 mm
Avec détecteur de mouvement	Oui
Garantie du fabricant	5 ans
Réglages via	Potentiomètres
Avec télécommande	Non
Variante	blanc
UC1, Code EAN	4007841057770
Modèle	Détecteur de mouvement
Applications	Extérieur, Intérieur
Emplacement, pièce	couloir / allée, vestiaires, espace fonctionnel / local annexe, kitchenette, cage d'escalier, WC / salle d'eau, parking couvert / garage souterrain, extérieur, entrepôt, Intérieur
Coloris	blanc
Couleur, RAL	9010
Support mural d'angle inclus	Non
Lieu d'installation	plafond

Lampes LED > 8 W	500 W
Charge capacitive en µF	176 µF
Consommation propre	0,56 W
Technologie, détecteurs	infrarouge passif, Mesure en lumière mixte
Plage de tension (min.)	220 V
Plage de tension (max.)	240 V
Hauteur de montage	2,50 – 6,00 m
Hauteur de montage max.	6,00 m
Hauteur de montage optimale	2,8 m
Angle de détection	360 °
Angle d'ouverture	90 °
Protection au ras du mur	Oui
Possibilité de neutraliser la détection par segments	Oui
Réglage électronique	Non
Réglage mécanique	Non
Portée radiale	Ø 6 m (28 m^2)

Détecteur de mouvement - Professional Line

IS 2360-3 ECO 24m

blanc
EAN 4007841 057770
Réf. 057770

Caractéristiques techniques

Contenu de l'emballage	1
Montage	En saillie, Plafond
Indice de protection	IP54
Classe	II
Température ambiante	de -20 jusqu'à 50 °C
Matériau	Matière plastique
Alimentation électrique	220 – 240 V / 50 – 60 Hz
Sortie de commutation 1, charge ohmique	2000 W
Sortie de commutation 1, nombre LED/tubes fluorescents	8 pcs.
Sortie de commutation 1, libre de potentiel	Non
Tubes fluorescents ballasts électroniques	500 W
Tubes fluorescents non compensés	500 VA
Tubes fluorescents compensés par série	900 VA
Tubes fluorescents compensés en parallèle	400 VA
Sortie de commutation 1, lampes halogènes basse tension	2000 VA
Lampes LED < 2 W	100 W
Lampes LED > 2 W < 8 W	300 W

Portée tangentielle	Ø 24 m (452 m^2)
Zones de commutation	972 zones de commutation
Matériau de recouvrement	caches enfichables
Réglage crépusculaire	2 – 1000 lx
Temporisation	5 s – 15 Min.
Fonction balisage	Non
Éclairage principal réglable	Non
Réglage du seuil de déclenchement Teach (apprentissage)	Non
Réglage de l'éclairage permanent	Non
Mise en réseau possible	Oui
Type de la mise en réseau	Maître/maître
Mise en réseau via	Câble
Mise en réseau, nombre	max 5 capteurs
Catègorie de produits	Détecteur de mouvement

Détecteur de mouvement - Professional Line

IS 2360-3 ECO 24m

blanc
EAN 4007841 057770
Réf. 057770

Zone de détection

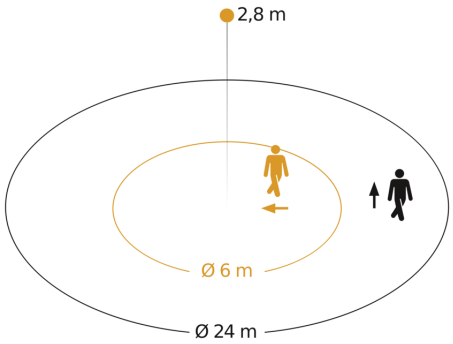

Hauteur d'instal lation: 2,50 m – 6,00 m
Orange: sens de passage radial
Noir: sens de passage tangentiel

Dessin dimensionnel

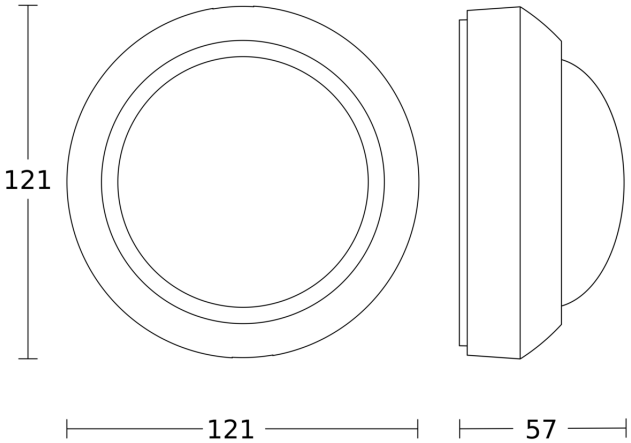

Schéma du circuit

